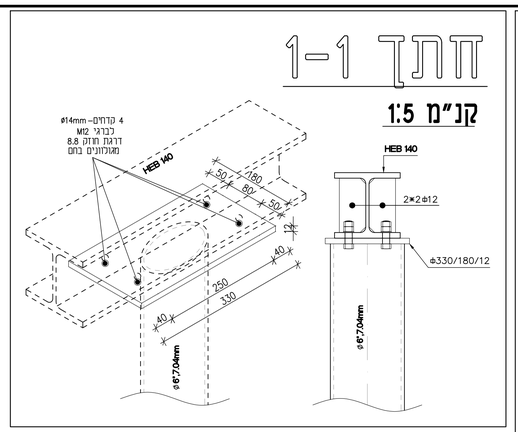

חתך 1-1
קנ"מ 1:5

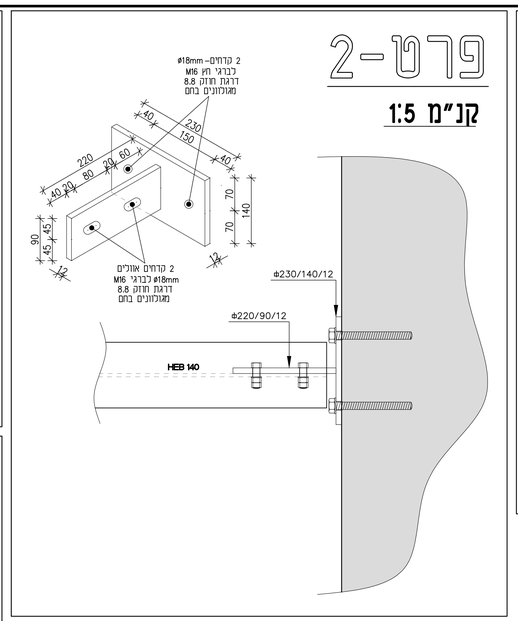

פרט-2
קנ"מ 1:5

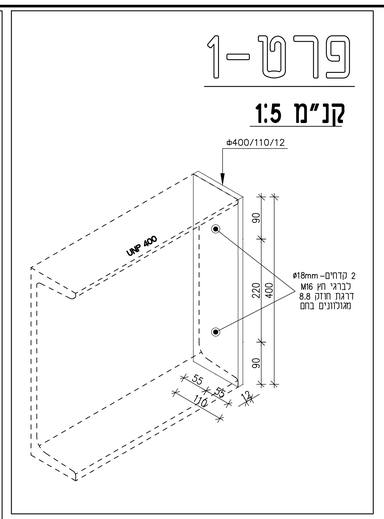

פרט-1
קנ"מ 1:5

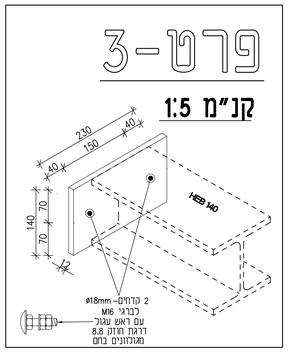

פרט-3
קנ"מ 1:5

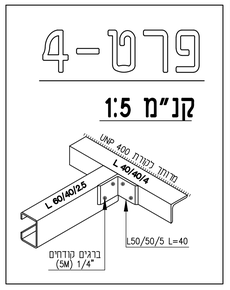

פרט-4
קנ"מ 1:5

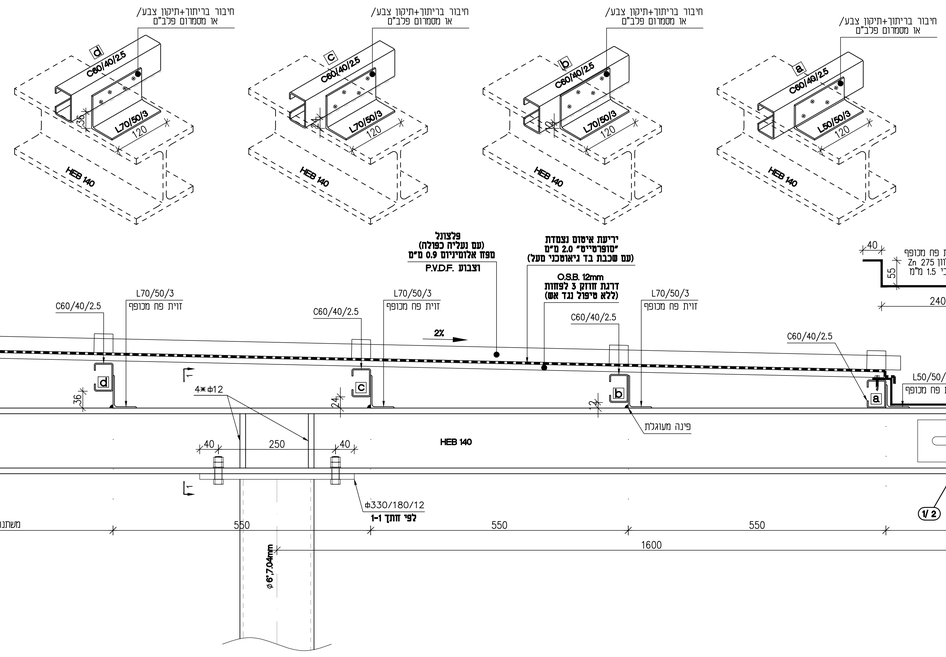

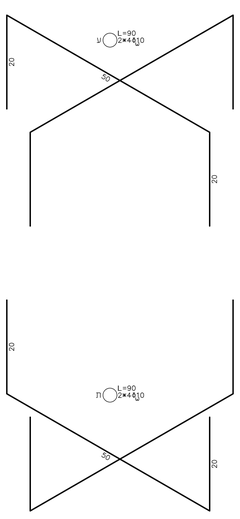

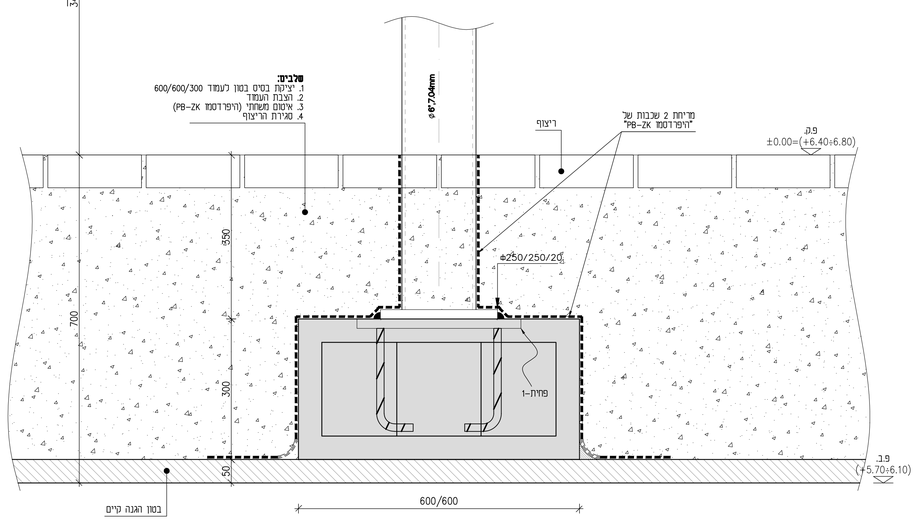

חתך A-A
קנ"מ 1:5

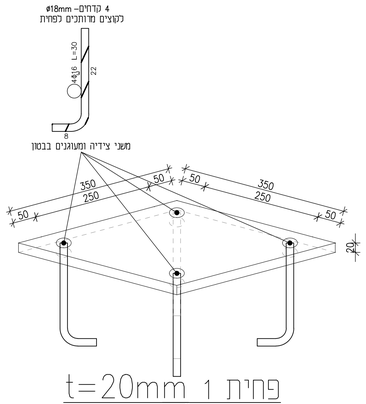

פחית 1 t=20mm
קנ"מ 1:5

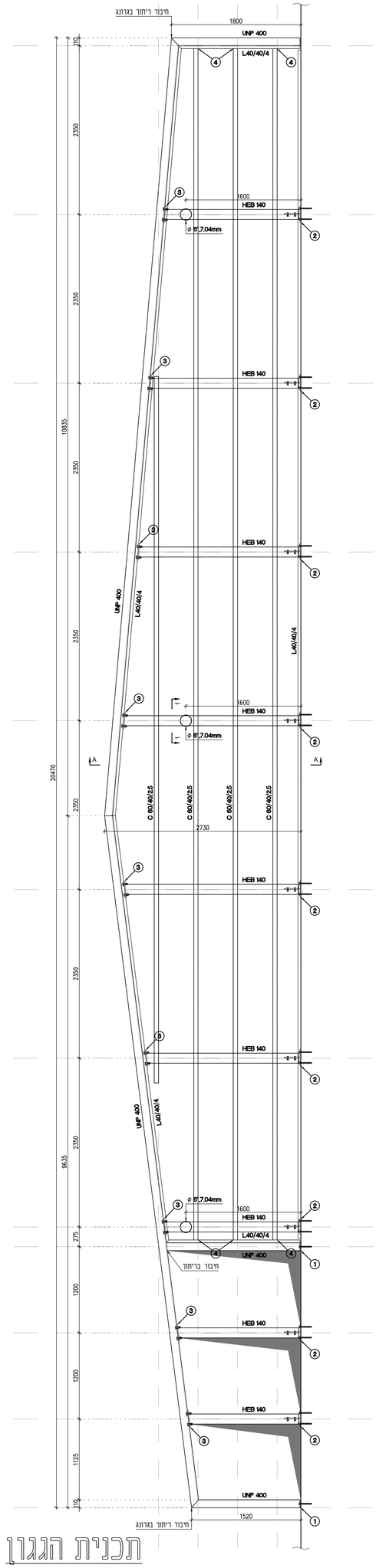

תכנית הגגון
קנ"מ: 1:25

הערות:

1. כל הפרופילים עשויים מפלדה FE-430
2. חוזק הברגים הינו 8.8, פלב"ם. עוגנים (ברגי עיגון) יהיו פלב"ם. ברגים קודחים יהיו עם דרגת הגנה M-C5.
3. עובי הריתוך הינו כפי שמפורט בתכניות. במידה וחסרה הגדרה לעובי הריתוך, יהיה עובין כפי עובי החומר הדק שבמחבר, אך לא פחות. כל הריתוכים יהיו מלאים ורציפים.
4. המבצע אחראי לבדיקת המידות והתאמתן במקום. על המבצע לבצע בקרה ככל המידות בטרם הביצוע ובטרם הייצור, ובכל מקרה של אי התאמה בין התכניות ובין הביצוע, עליו להודיע על כך למתכנן באופן מיידי.
5. הקונסטרוקציה תטופל לאחר בחלקים שלמים, מיוצרים מראש, בגודל המכס' האפשרי. חיבורים בין החלקים יאושרו מראש ע"י המתכנן.
6. כל חלקי הקונסטרוקציה יגולוונו באבץ חם בעובי 80 מיקרון לאחר ייצורם, בהתאם להנחיות המפרט והתקנים הרלוונטיים. קורות החזית וקורות גמיות לעין יצבעו, בנוסף, בתנור במערכת "אפוקול 109A".
7. מרישים ופחים מכופפים יגולוונו באבץ חם לאחר ייצורם או יבוצעו מפח מגולוון Zn 275 ויצבעו בתנור לאחר ייצורם במערכת "אפוקול 109A".
8. באזורים בהם בוצעו תיקוני ריתוך, יש לבצע ניקוי מכני, לאחריו תיקון בצבע עשיר אבץ בעובי 80 מיקרון ולאחר מכן תיקון מערכת הצבע המפורטת במפרט.
9. כל פינות הפחים יעוגלו בהשחזה לרדיוס של 2 מ"מ.
10. הערות אלו הינו משלימות את הנחיות המפרט ו\או כתב הכמויות. במקרה של סתירה, יש להפנותה להחלטת המפקח.
11. במקרה של סתירה או אי התאמה בתכניות, יש ליידע את המתכנן בטרם הביצוע.
12. המפקח על הביצוע יוודא את התאמת הביצוע להנחיות, המפרטים והתכניות. בכל מקרה של חריגה מהנ"ל, יש לדווח על כך למתכנן באופן מיידי.
13. יש לסגור את כל הברגים בשני אומים או באום ודיסקה קפיצית. בנוסף, בכל אחד מצידי הבורג תמוקם דיסקה רגילה.

מקרא:

- אלמנט בטון צומח
- אלמנט בטון מפסיק
- אלמנט בטון מגיע וממשיך

תפוצה:

	תאריך
יעד	
אדריכל:	
חשמל:	
אינסטלציה:	
פיתוח:	
מודד:	
יועץ קרקע:	
המזמין:	
ניהול פרויקט ופיקוח:	

שינויים:

שינויים			
מס'	תאריך	מהות	חתימה
5			
4			
3	23/07/24	למכרז	
2	06/06/24	עדכון בטיס, ועדכון O.S.B.	
1	28/05/24	לעיון	

תכנן	אחראי פרויקט	אישור לביצוע
י. שירן	בר	שם: י. שירן / תאריך: / חתימה:

לעיון ○ למכרז ● לביצוע ○

תאריך מהדורה: 28/05/2024 | מהדורה: 23/07/2024

יוסי שירן - הנדסת בנין בע"מ
טשרניחובסקי 37 בנין סטרקו חיפה
טלפון: 04-8389555
פקס: 04-8387733
E-MAIL:shiran@y-shiran.co.il

מדינת ישראל - משרד הבריאות
האגף לתכנון ובינוי מוסדות רפואה

המזמין:
מרכז רפואי רמב"ם
חיפה
אגף הנדסה ובינוי

שם המבנה:
גגון בידוק מאבטחים

שם התכנית:
תכנית + חתכים
+ פרטים

u:\Bar\projects\Rambam.DWG	קובץ במחשב	קנ"מ: 1:25, 1:5
Gagon-01-01/ק	מס' פרויקט: Gagon	מבנה אחראי לכמות המידות, בנוסף אם אי התאמה מהמדוע המבנה ותקבל מראש מאישור